OPERAZIONE FINANZIATA DAL P.O. FESR CAMPANIA 2007-2013 ASSE 6
OBIETTIVO OPERATIVO 6.1 "CITTA' MEDIE"

CITTA' DI AVELLINO

Settore Lavori Pubblici

PROGRAMMA INTEGRATO URBANO P.I.U. EUROPA CITTA' DI AVELLINO

RIQUALIFICAZIONE SPAZI PUBBLICI ISOLATO URBANO CONTRADA BACCANICO
Cod. AV_PIU_01_A_08

PROGETTO DEFINITIVO ESECUTIVO C.U.P. G32D07000070004

EL03 DETTAGLI IMPIANTO PUBBLICA ILLUMINAZIONE **scala 1:10 e scala 1:20**

Progettisti e Coordinatori per la Sicurezza
in fase di progettazione:
Ing. Goffredo Napoletano
Ing. Gaetano D'Agostino
Arch. Arturo Ranucci
Arch. Donatella Romano

R.U.P.
Ing. Luigi Angelo Maria Cicalese

particolare posa condotta pubblica illuminazione. scala 1:10

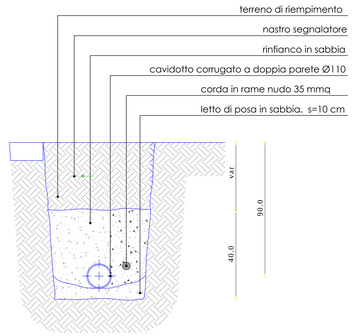

Segnapasso a Led da incasso con le caratteristiche come da scheda tecnica allegata.
Caratteristiche tecniche
Tipo led PowerLed Cree
Potenza 3 W
Grado di protezione IP67
Numero led 1
Luminosità (lumen) 210
Profondità d'incasso 90 mm
Colore ghiera Alluminio spazzolato
Larghezza incasso 39 mm
Equivalenza alogena 15-25 Watt
Alimentatore incluso
Vita media 50000 ore
Temperatura esercizio -20°C/+60°C
Scatola per incasso Inclusa
Lato 42 mm Foro 39 mm
Materiale Alluminio
Alimentazione 230~

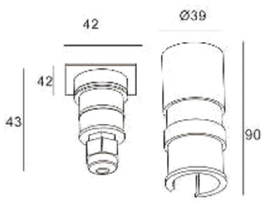

Apparecchio da incasso a terra circolare Mod. D-CO LED MAXI della Thorn o equivalente con corpo e scatola di incasso in alluminio.
Vetro trasparente con ottica orientabile +/- 24°. Cablaggio 6 LED da 1,2w BIANCHI - 3000° K . C. Potenza totale 8W.
Dimensioni D=241x199 mm

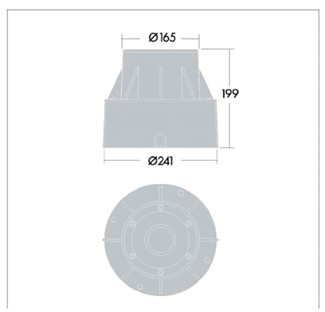

pali pubblica illuminazione tipo 1. scala 1:20

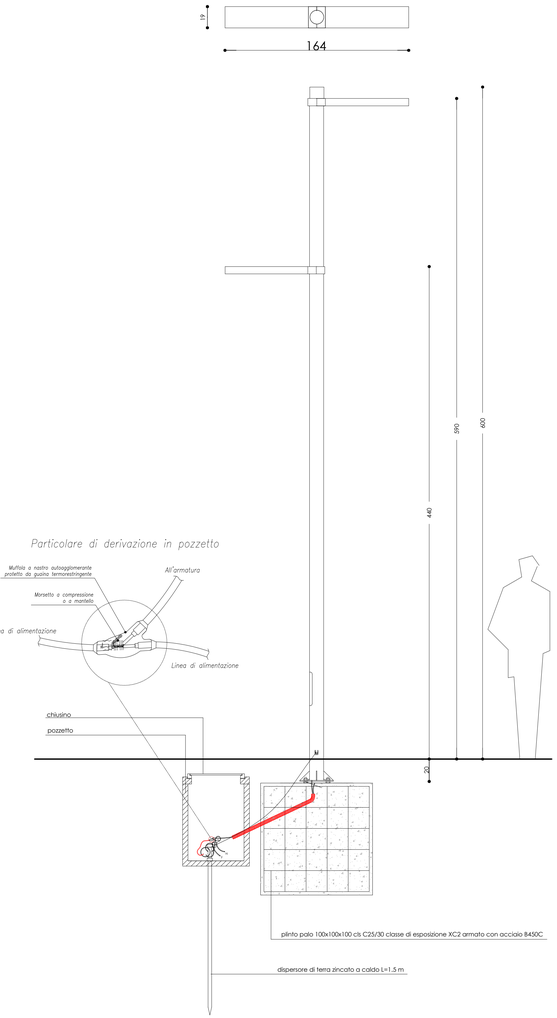

Sistema di illuminazione con un corpo illuminante ad altezza di 440 cm modello RAMA LED o equivalente.
Colonna 4,7 m d'altezza totale, sezione circolare (d127mm; 3mm di spessore) in acciaio zincato a caldo, verniciata in colore grigio chiaro (RAL9006 o a scelta della direzione lavori). Installata con flangia su plinto in cls pagato a parte.
1 Lampada tipo Rama Led o equivalente, di forma rettangolare (900x190x65mm), realizzate in estrusione di alluminio rifinito anodizzato (colore da catalogo scelto dalla direzione lavori), dotate di sistema ottico di tecnologia LED, formato da 24 LED.
Emissione di luce bianca calda (3000K).
Indice di riproduzione cromatica CRI85.
Lenti rifrattive individuali di distribuzione varia.
Alimentazione a 500mA.
Sorgente di alimentazione elettronica regolabile.
Dissipatore termico interno in estrusione di alluminio anodizzato nero.
Flangia di fissaggio a colonna in iniezione di alluminio, verniciata in colore grigio chiaro.
1 x 35W/24LEDs/3000K/IRC85/500mA. Classe I. IP-65. IK-08. Marcato CE / UL.

pali pubblica illuminazione tipo 3. scala 1:20

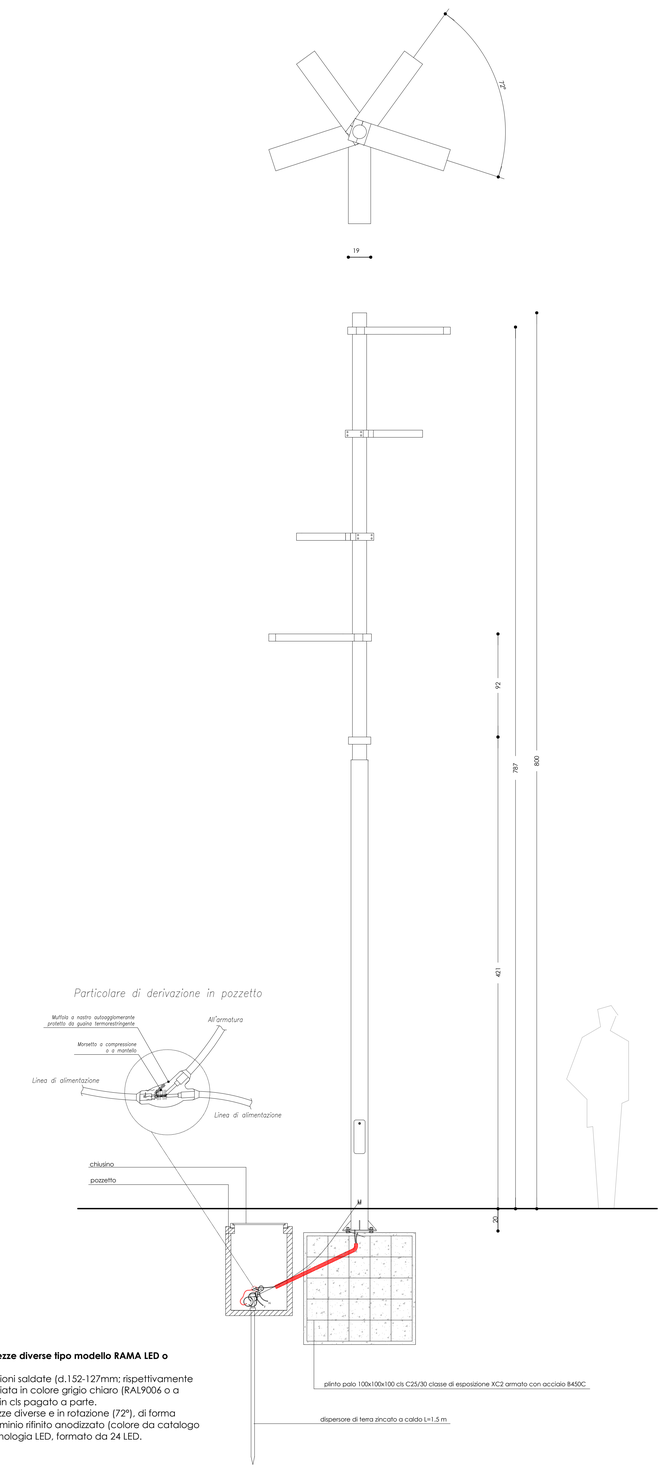

Sistema di illuminazione con cinque corpi illuminanti ad altezze diverse tipo modello RAMA LED o equivalente.
Colonna 8,2 m d'altezza totale, sezione circolare in due sezioni saldate (d.152-127mm; rispettivamente 4mm e 3mm di spessore), in acciaio zincato a caldo, verniciata in colore grigio chiaro (RAL9006 o a scelta della direzione lavori). Installata con flangia su plinto in cls pagato a parte.
5 Lampade tipo Rama Led o equivalente installate a 5 altezze diverse e in rotazione (72°), di forma rettangolare (900x190x65mm), realizzate in estrusione di alluminio rifinito anodizzato (colore da catalogo scelto dalla direzione lavori), dotate di sistema ottico di tecnologia LED, formato da 24 LED.
Emissione di luce bianca calda (3000K).
Indice di riproduzione cromatica CRI85.
Lenti rifrattive individuali di distribuzione varia.
Alimentazione a 350mA.
Sorgente di alimentazione elettronica regolabile.
Dissipatore termico interno in estrusione di alluminio anodizzato nero.
Flangia di fissaggio a colonna in iniezione di alluminio, verniciata in colore grigio chiaro.
5 x 25W/24LEDs/3000K/IRC85/350 mA. Classe I. IP-65. IK-08. Marcato CE / UL.