OPERAZIONE FINANZIATA DAL P.O. FESR CAMPANIA 2007-2013 ASSE 6
OBIETTIVO OPERATIVO 6.1 "CITTA' MEDIE"

CITTA' DI AVELLINO

Settore Lavori Pubblici

PROGRAMMA INTEGRATO URBANO P.I.U. EUROPA CITTA' DI AVELLINO

RIQUALIFICAZIONE SPAZI PUBBLICI ISOLATO URBANO CONTRADA BACCANICO
Cod. AV_PIU_01_A_08

PROGETTO DEFINITIVO ESECUTIVO C.U.P. G32D07000070004

A06 DETTAGLI ARREDO URBANO

Progettisti e Coordinatori per la Sicurezza
in fase di progettazione:
Ing. Goffredo Napoletano
Ing. Gaetano D'Agostino
Arch. Arturo Ranucci
Arch. Donatella Romano

R.U.P.
Ing. Luigi Angelo Maria Cicalese

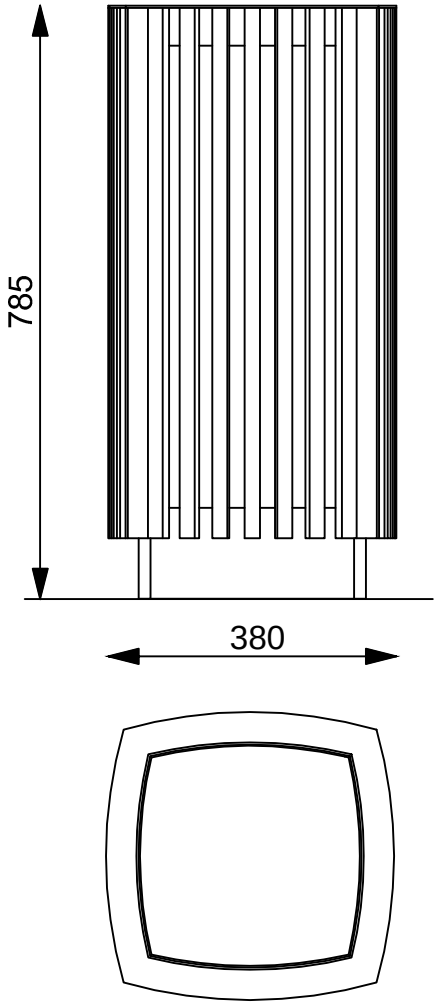

Cestino sferico con rivestimento esterno in legno di robinia.
- Volume contenitore interno 52 l.
- Tipo di struttura: struttura in acciaio con lamelle di legno collegati medianti giunti a vite in acciaio inox.
- Rivestimento: la struttura in acciaio è sottoposta a zincatura e verniciata a polvere.
- Sostegno: con saldatura in lamiera d'acciaio di 5 mm di spessore.
- Rivestimento esterno: ventotto lamine in legno con una sezione rettangolare di 35x20x700 mm.
- Contenitore interno: realizzato in alluminio zincato di 0,8 mm di spessore.
- Colorazione: verniciatura a polveri di poliestere con colori della cartella RAL indicati dalla D.L..
- Ancoraggio al suolo: ancoraggio in plinto di cemento con barre filettate M12.
- Peso: 23 kg.

Plinto di ancoraggio in calcestruzzo tipo C25/30 di dimensioni 60x60x60 cm.

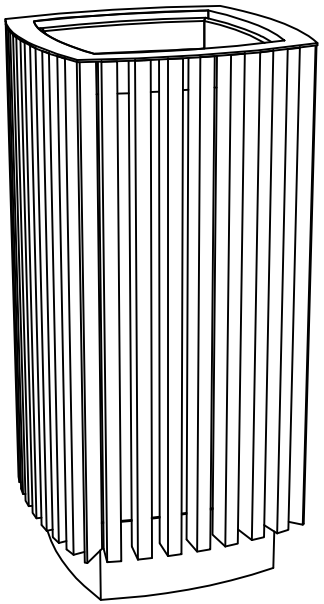

cestino portarifiuti singolo

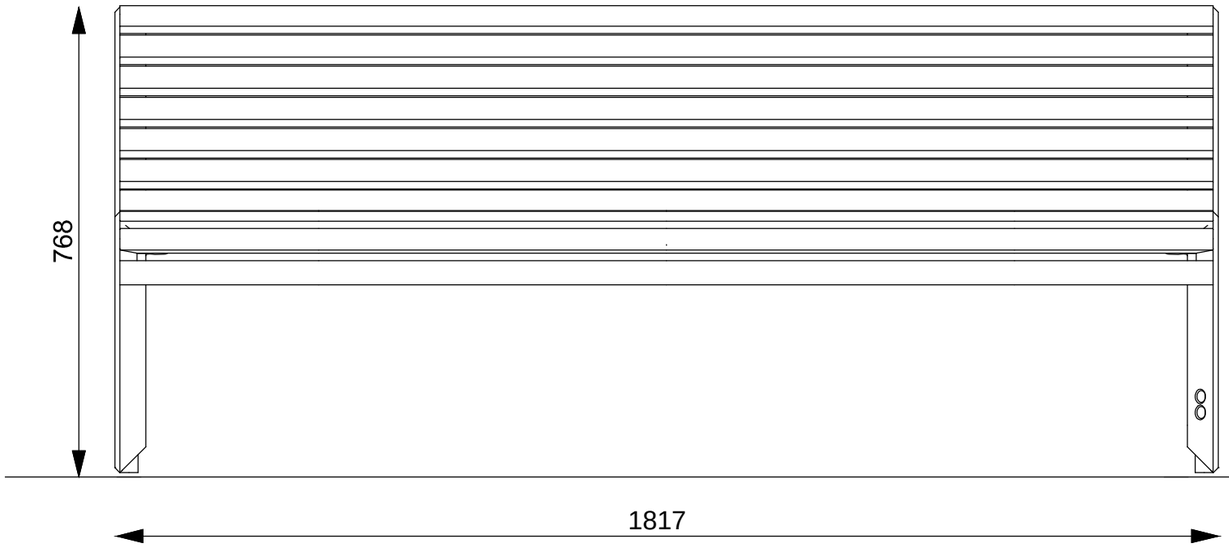

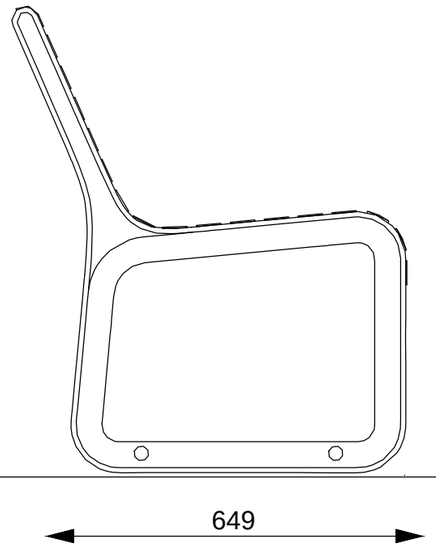

Seduta con schienale
Tipo di struttura: supporti in fusione di lega d'alluminio a cui le stecche in legno sono connesse con bulloneria in acciaio inox.
- Rivestimento: i supporti laterali con verniciatura a polvere
- Sostegno: fusione di lega d'alluminio.
- Seduta: 8 stecche in legno massiccio di robinia a sezione rettangolare (mm 30x40) lunghe mm 1800 2 stecche rotonde in legno massiccio di robinia a sezione rettangolare (32x40mm) lunghe mm 1.800.
- Schienale: 6 stecche in legno massiccio di robinia a sezione rettangolare (mm 30x40) lunghe mm 1800 1 stecca in legno massiccio di robinia a sezione rettangolare (30 x45 mm) lunga mm 1.800.
- Colorazione : verniciatura a polveri di poliestere in colori della cartella RAL su indicazione della D.L..
- Ancoraggio al suolo: con plinto in calcestruzzo C25/60 di dimensioni 200x75x60h per mezzo di barre filettate M10.
- Peso: 38 kg.

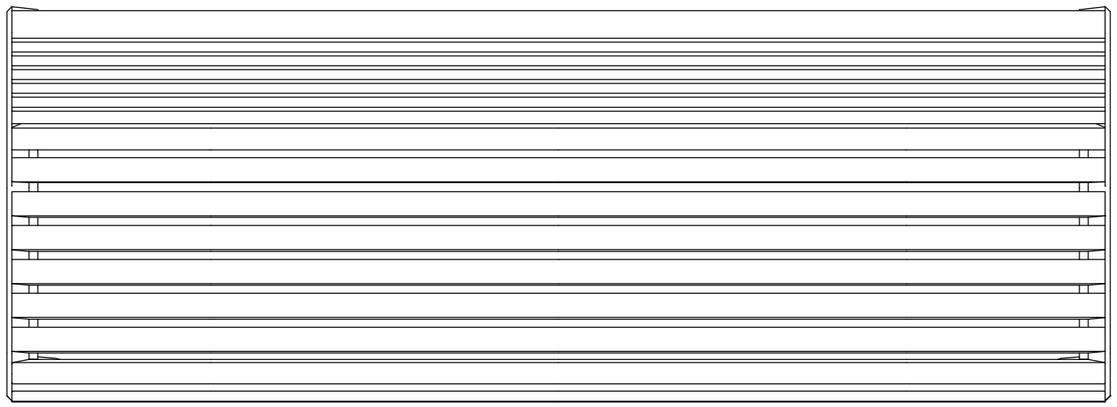

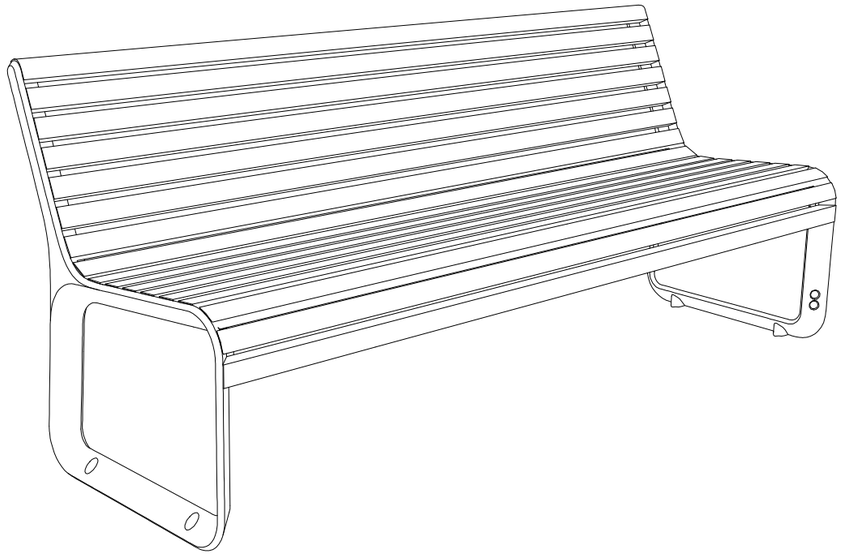

seduta con schienale

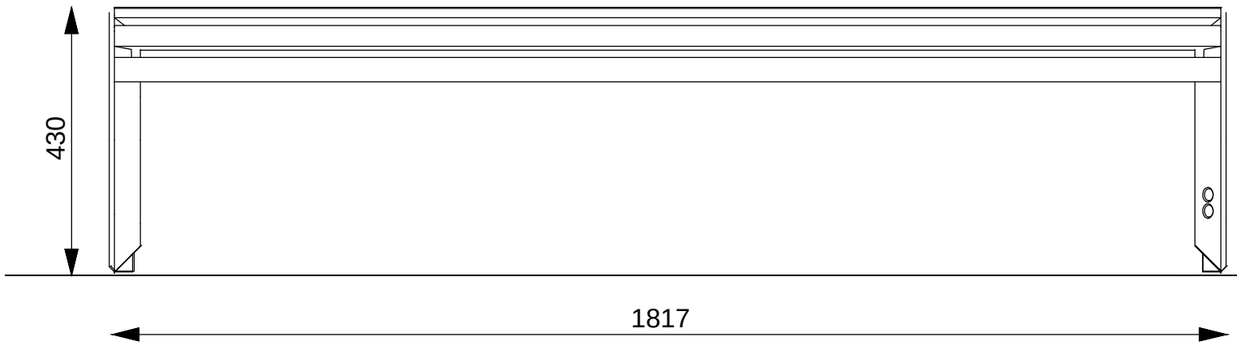

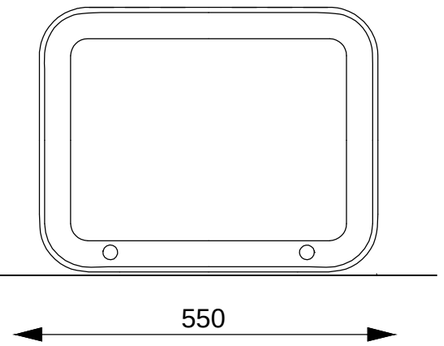

Seduta senza schienale

- Tipo di struttura: supporti in fusione di lega d'alluminio a cui le stecche in legno sono connesse con bulloneria in acciaio inox.
- Rivestimento: i supporti laterali con verniciatura a polvere
- Sostegno: fusione di lega d'alluminio.
- Seduta: 9 stecche in legno massiccio di robinia a sezione rettangolare (mm 30x40) lunghe mm 1800 4 stecche rotonde in legno massiccio di robinia a sezione rettangolare (32x40mm) lunghe mm 1.800.
- Colorazione : verniciatura a polveri di poliestere in colori della cartella RAL su indicazione della D.L..
- Ancoraggio al suolo: con plinto in calcestruzzo C25/60 di dimensioni 200x75x60h per mezzo di barre filettate M10.
- Peso: 28 kg.

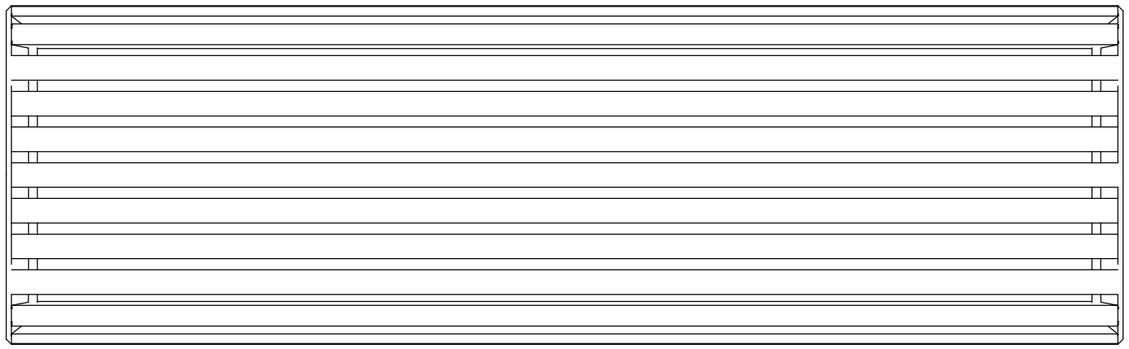

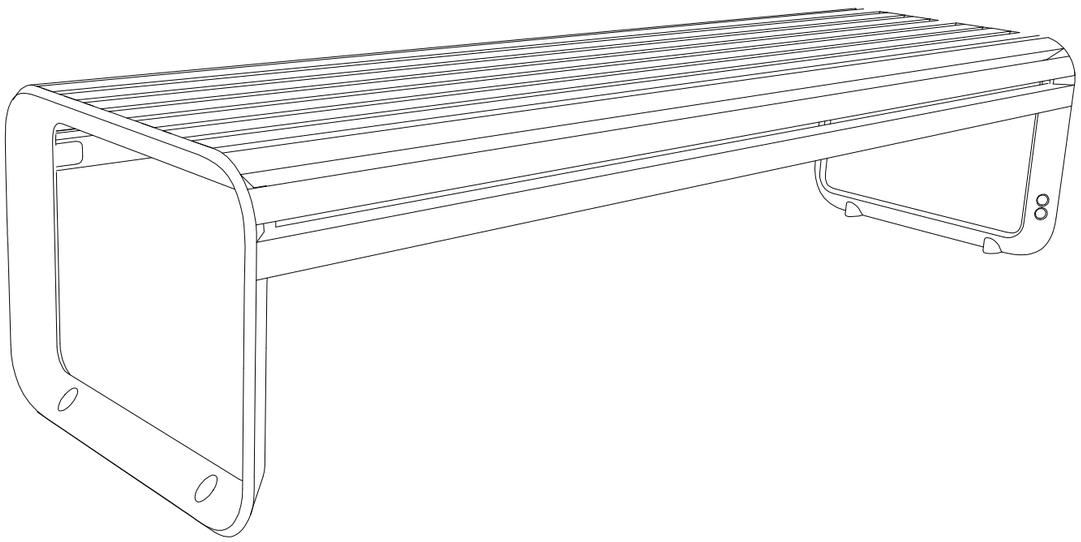

seduta senza schienale

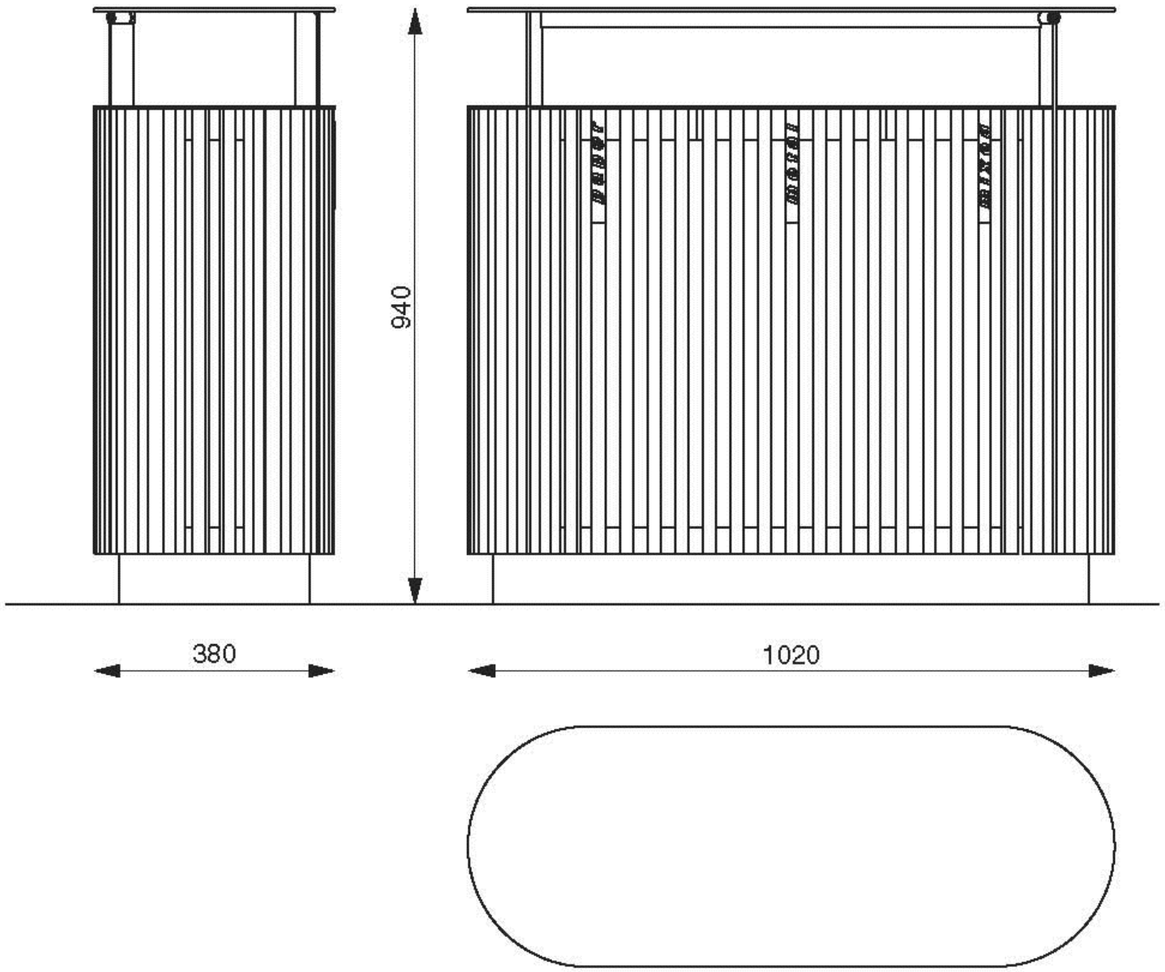

Cestino triplo per la raccolta differenziata. Design ovale con rivestimento esterno in legno di robinia. Dotato di coperchio. Volume contenitore interno 3 x 45 l

- Tipo di struttura: struttura in acciaio con lamelle di legno collegati mediante giunti a vite in acciaio inox.
- Rivestimento: la struttura in acciaio è sottoposta a zincatura e verniciata a polvere.
- Sostegno: con saldatura in lamiera d'acciaio di 5 mm di spessore.
- Rivestimento esterno: ventotto lamine in legno con una sezione rettangolare di 35x20x700 mm.
- Contenitore interno: realizzato in alluminio zincato di 0,8 mm di spessore.
- Colorazione: verniciatura a polveri di poliestere con colori della cartella RAL indicati dalla D.L..
- Ancoraggio al suolo: ancoraggio in plinto di cemento con barre filettate M12.
- Peso: 60 kg.
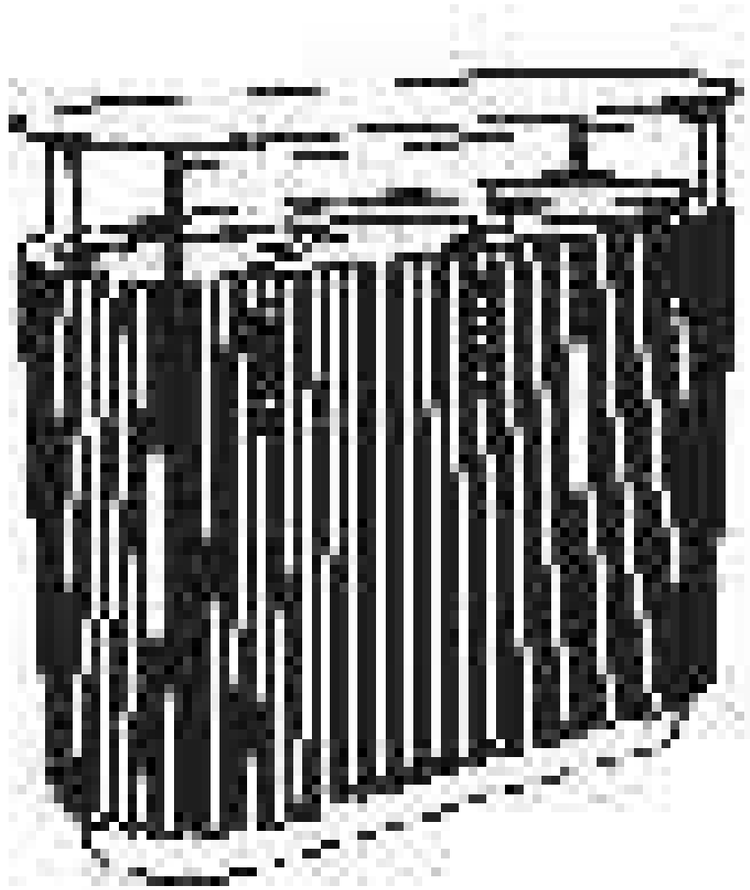
Plinto di ancoraggio in calcestruzzo tipo C25/30 di dimensioni 120x60xh60 cm.